Схема расположения фундаментов

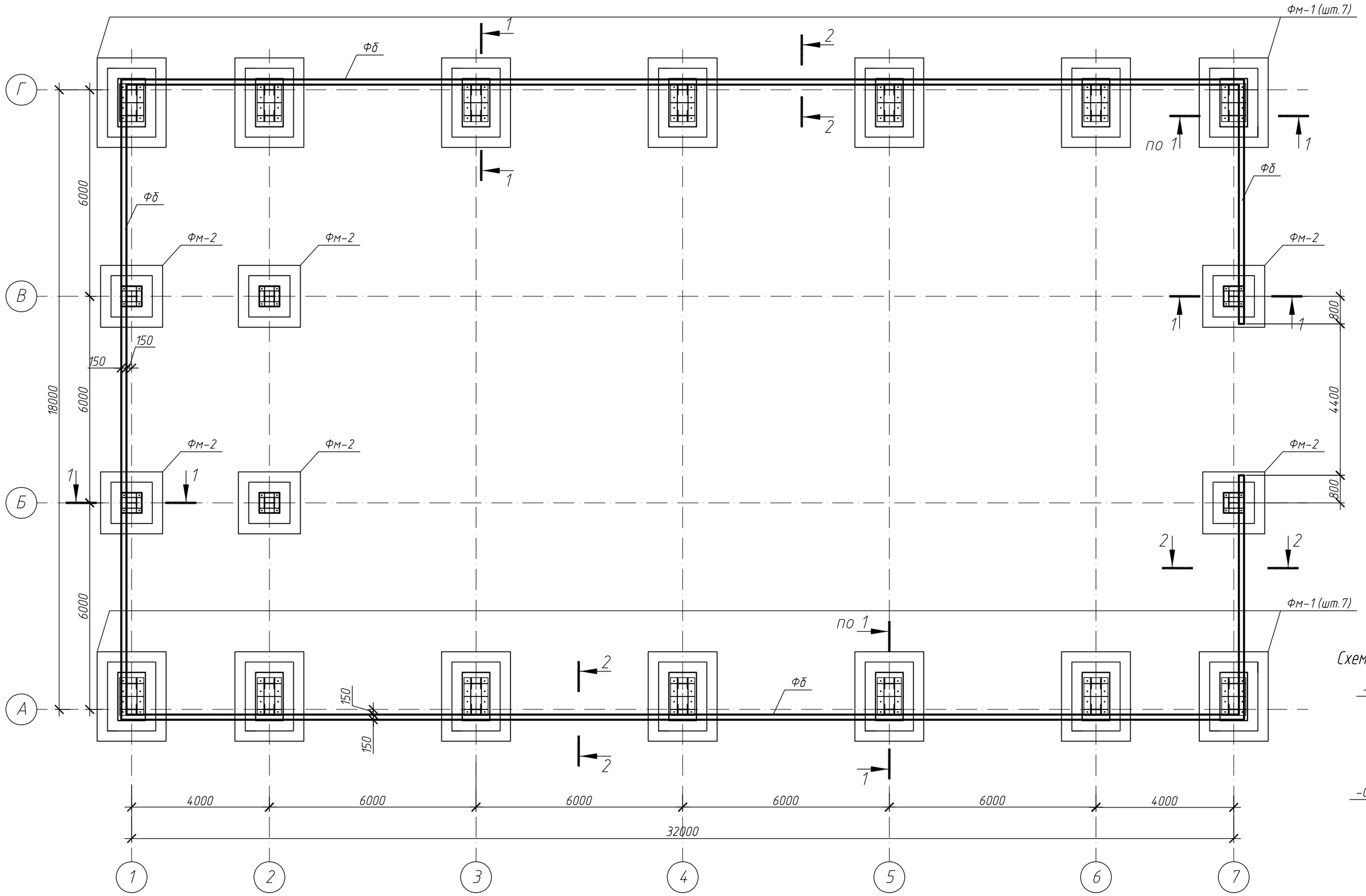

Разрез 1-1

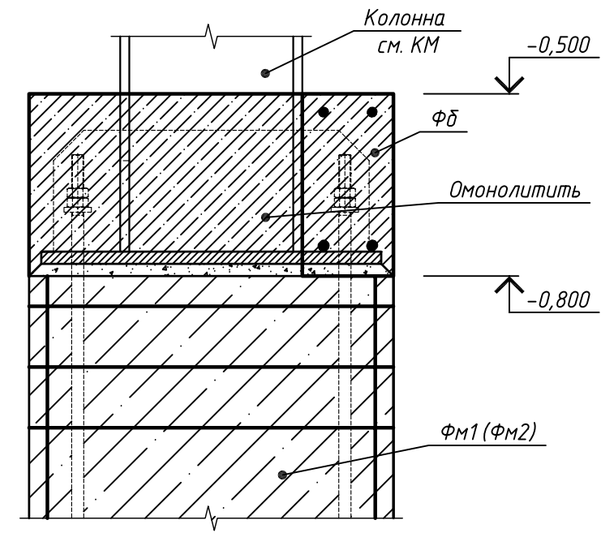

Общий принцип и последовательность выполнения конструкций здания ниже отм. 0.000

1. Выполнить фундаменты Фм1 и Фм2.
2. Выполнить базы колонн (см. КМ).
3. Смонтировать металлический каркас здания (см. КМ).
4. Установить опалубку и связать каркасы армирования фундаментных балок.
5. Обетонировать базы колонн до отм. -0,500 совместно с бетонированием фундаментных балок.

Разрез 2-2

Схема армирования фундаментной балки

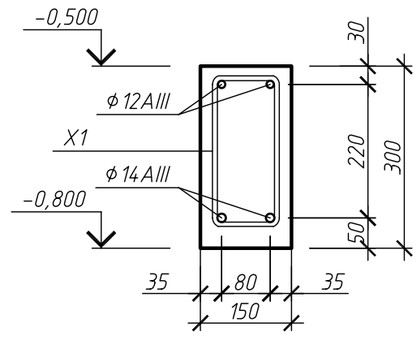

Ведомость деталей

Поз.	Эскиз
X1	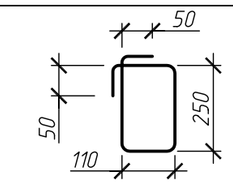

Размеры указаны по наружным граням стержней

Спецификация к схеме расположения фундаментов

Поз.	Обозначение	Наименование	Кол.	Масса ед., кг	Примечание
Фм-1	РНФ 14-29-00172-КЖО-3,4	Фундамент столбчатый монолитный Фм-1	14		
Фм-2	РНФ 14-29-00172-КЖО-5,6	Фундамент столбчатый монолитный Фм-2	6		
ФБ		Балка фундаментная монолитная ФБ	98 п.м		

Спецификация элементов

Поз.	Обозначение	Наименование	Кол.	Масса ед., кг	Примечание
		Сборочные единицы			
		ø14 AIII ГОСТ 5781-82* 205 п.м.		1,208	арм. нижней зоны ФБ
		ø12 AIII ГОСТ 5781-82* 205 п.м.		0,888	арм. верхней зоны ФБ
X1*		ø8 AIII ГОСТ 5781-82* L=820	490	0,324	
		Материалы			
		Бетон класса В20,F100,W6 м³	4,41		бетонировани фуннд. балки
		Бетон класса В20,F100,W6 м³	5,82		омоналичив. баз колонн

Примечания

1. Общие указания см. лист 1.
2. Монолитные конструкции выполнять из бетона класса В20, марки F100 по морозостойкости и марки W6 по водонепроницаемости.
3. Обратную засыпку вести местным грунтом без органических включений (почвенно-растительный слой) и мусора. Уплотнение засыпки производить послойно толщиной слоя не более 200 мм до коэффициента уплотнения Ксом=0,92.
4. Боковые поверхности фундаментов обмазать битумной мастикой за 2 раза.
5. Бетонирование фундаментных балок и омоноличивание баз колонн вести совместно после установки металлических колонн.

Ведомость расхода стали

Марка элемента	Изделия арматурные				
	Арматура класса				Всего
	AIII				
	ГОСТ 5781-82*				
	ø8	ø12	ø14	Итого	
ФБ	158,76	182,04	247,64	588,44	588,44

Изм.	Кол. уч.	Лист	№ док.	Подп.	Дата	РНФ 14-29-00172-1-КЖО		
						Здание с испытательным стендом по адресу: г.Пермь, ул.Академика Королева, 1		
Разраб.		Гришин				Здание с испытательным стендом	Стадия: Р	Лист: 2
Проверил		Плотников						Листов:
Н. контр.		Лядов				Схема расположения фундаментов. Разрез 1-1, разрез 2-2	ИМСС УрО РАН	

Формат А2